## Սղարանի հիմքերի հատակագիծ Մ 1:20

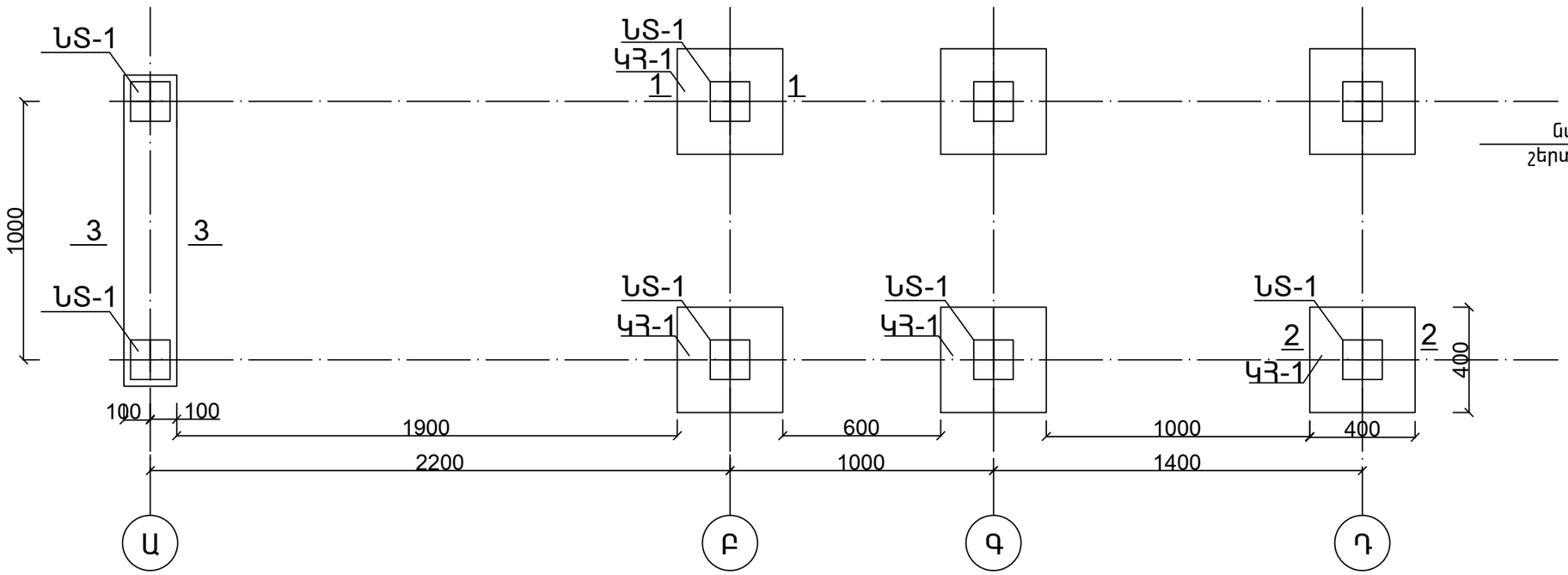


## Կտրվածք 2-2 Մ 1:20

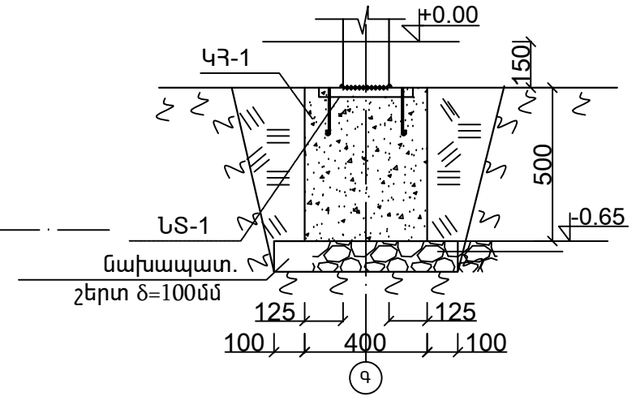


## ՆՏ-1 Մ 1:10

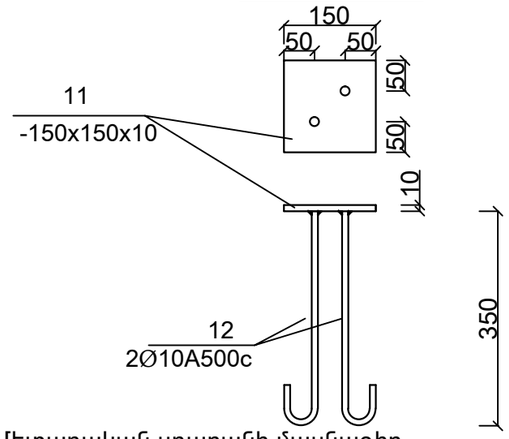


## Կտրվածք 1-1 Մ 1:20

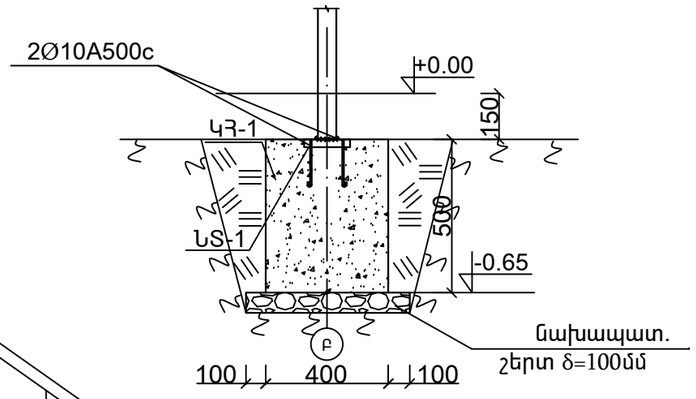


## Կտրվածք 3-3 Մ 1:20

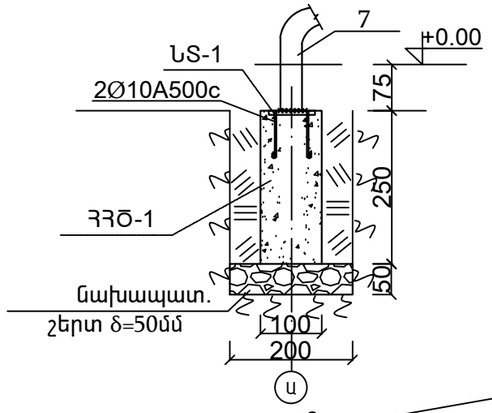


## ՍՂԱՐԱՆ

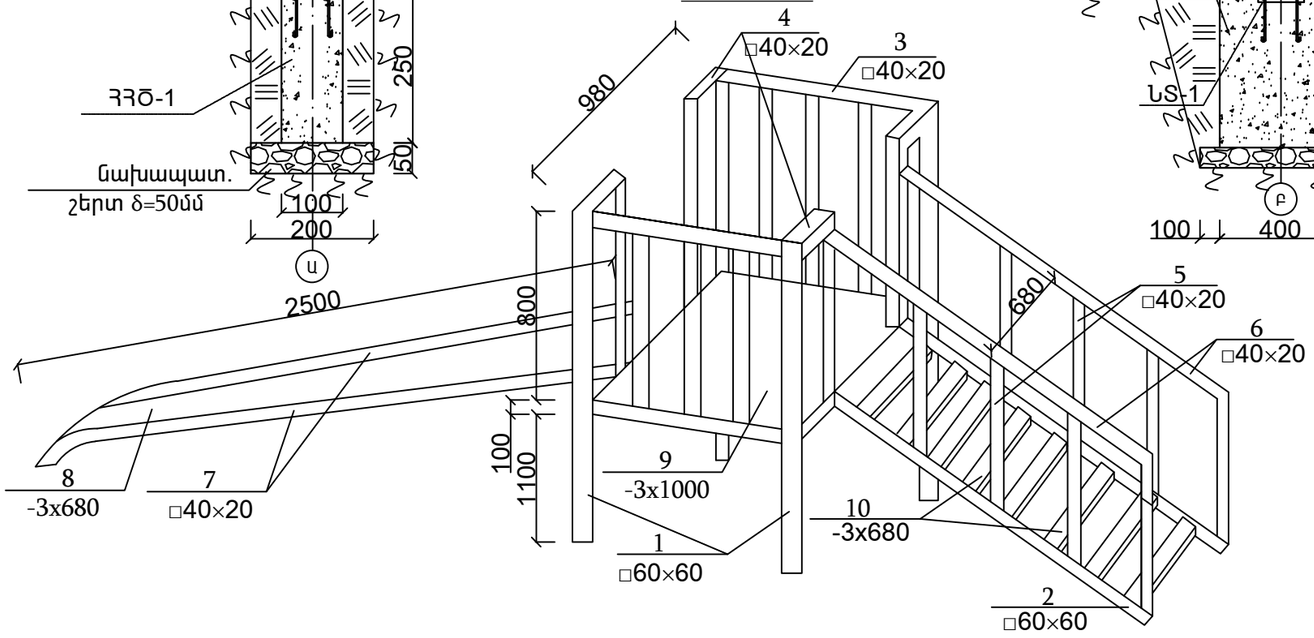


## Մետաղական սղարանի մասնագիր

| ԴԻՐՔ | ГОСТ | ԱՆՎԱՆՈՒՄԸ | ՔԱՆ. հատ | ՔԱՇԸ ԿԳ. | ԸՆԴԱՄ. |
|---|---|---|---|---|---|
| 1 | ՊUS 8545-80 | ▭60x60x3,5 L=2000 | 4 | 12.08 | 48.32 |
| 2 | ՊUS 8545-80 | ▭60x60x3.5 L=1380 | 2 | 8.33 | 16.67 |
| 3 | ՊUS8545-80 | ▭40x20x2 L=980 | 6 | 1.67 | 10.0 |
| 4 | ՊUS 8545-80 | ▭40x20x2 L=150 | 4 | 0,26 | 1.02 |
| 5 | ՊUS 8545-80 | ▭40x20x2 L=800 | 19 | 1,36 | 25.84 |
| 6 | ՊUS 8545-80 | ▭40x20x2 L=1380 | 2 | 2.35 | 4.7 |
| 7 | ՊUS 8545-80 | ▭40x20x2 L=2500 | 2 | 4.25 | 8.50 |
| 8 | ՊUS 8568 - 77 | -2x600 L=2500 | 1 | 23,6 | 23,6 |
| 9 | ՊUS 8568 - 77 | -3x1000 L=1000 | 1 | 23.6 | 23.6 |
| 10 | ՊUS 8568 - 77 | -3x150 L=680 | 8 | 2,4 | 19.2 |
| 11 | ՊUS 8568 - 77 | -10x150 L=150 | 8 | 1,77 | 14,1 |
| 12 | ՊUS 5781 - 82 | 2Ø10A500c L=350 | 16 | 0,21 | 3,36 |
| 13 | Բետոն B12.5 դասի՝ 0,54մ$^3$ Տոփ. խիճ՝ 0.148 | | | | |

Ծանոթություն
1.Բոլոր չափերը տրված են մմ-ով
2.Եռակցումը իրականացնել
Համաձայն ГОСТ 14098-75* (Kf = 4 մմ)

| | | | | | |
|---|---|---|---|---|---|
| | Ք. ԵՐԵՎԱՆ, ՇԵՆԳԱՎԻԹ ՎԱՐՉԱԿԱՆ ՇՐՋԱՆ, ԵՂ. ԹԱԴԵՎՈՍՅԱՆ ՆՐԲ. 2 ԵՎ 4 ԲԱԿԱՅԻՆ ՏԱՐԱԾՔԻ ԲԱՐԵԿԱՐԳՄԱՆ ԱՇԽԱՏԱՆՔՆԵՐ | | | ՊՐՈՒ N ԵԲ-ՊԱՇՇՀԲ-14/74-1 | |
| | | | ՀԱՏԱԿԱԳԾԻ ՄԱՍ | ՓՈՒԼ | ԹԵՐԹ | ԹԵՐԹԵՐ |
| ՏՇՕՐԵՆ | Ա. ԴԱՎԻՏՅԱՆ | | | ԱՇ | Ֆ-9 | 14 |
| ՆԳՀ | Ա. ԴԱՎԻՏՅԱՆ | | ՄԱՍԱՆ | «ՈՒՆԱՄԵՏ» ՍՊԸ | | |